# TWIN'AIR DF 70

## Double Flux monobloc avec By-Pass manuel

**RÉCUPÈRE 70 % DE L'ÉNERGIE CONTENUE DANS L'AIR EXTRAIT**

KIT de VMC Double Flux autoréglable **monobloc avec caisson de répartition**, pour logement de **2 à 7 pièces principales** équipé d'une cuisine et **jusqu'à 4 sanitaires**. Equipé d'un **By-Pass manuel**, livré avec commutateur de pilotage.

Bouche (x6) extraction insufflation Ø 80 mm

Bouche cuisine Ø 125 mm

Caisson de répartition

### AVANTAGES

- Économie de chauffage : jusqu'à 14 % sur la facture annuelle
- Filtration renforcée de l'air entrant et gestion du remplacement des filtres
- By-pass partiel à commande manuelle, permettant de bénéficier d'air frais les chaudes nuits d'été.

### CARACTÉRISTIQUES

Boîtier sans fil (pile fournie) : Permet la gestion du remplacement des filtres par témoin lumineux

Commutateur PV / GV et By-Pass ON / OFF

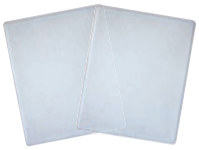

Filtres G4 / M5

**BLOC Moteur avec ÉCHANGEUR**

- Enveloppe en tôle d'acier **laqué blanc + isolation**
- Échangeur à flux croisés, **rendement 70 %**
- **Raccordements / insufflation :** 1 piquage d'insufflation Ø 125 mm
  1 piquage de prise d'air neuf Ø 125 mm
- **Raccordements / extraction :**1 piquage cuisine Ø 125 mm
  4 piquages sanitaires Ø 80 mm (régulés), 1 piquage de rejet Ø 125 mm
- Turbine à réaction, rotor extérieur, protection thermique, 3 vitesses
- Alimentation : mono 230 V - 50 Hz
- **Classe énergétique : C**
- Dimensions hors tout L x l x h : 625 x 575 x 300 mm
- Poids : 22 kg

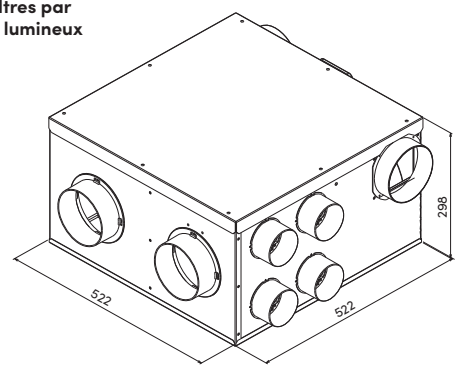


**CAISSON DE RÉPARTITION**

- Structure isolante en polystyrène expansé
- Raccordements : 1 piquage Ø 125 mm pour le raccordement au bloc échangeur
  7 piquages d'insufflation Ø 80 mm (séjour, chambres, bureau...)
- Dimensions hors tout L x l x h : 465 x 245 x 165 mm
- Poids : 0,25 kg

**FILTRATION**

- Extraction : **G4** - filtre ISO COARSE 55 % sur poussières > 10 microns
- Insufflation : **M5** - filtre ISO ePM10 50 % sur particules ≤ 10 microns

**CARACTÉRISTIQUES ÉLECTRIQUES :**

| Débit global mini (m³/h) / Puissance électrique (W) | Taille logement | |
|---|---|---|
| | T2 à T4 | T5 à T7 |
| Petite Vitesse 1 - T2 à T4 * | 90 m³/h - 35,5 W | |
| Petite Vitesse 2 - T5 à T7 * | | 135 m³/h - 59,5 W |
| Grande Vitesse universelle ** | 225 m³/h - 116,5 W | |
| Consommation électrique moyenne | 42,3 W-Th-C | 64,3 W-Th-C |

* à sélectionner suivant la configuration du logement (nombre de pièces principales)
** commune aux deux configurations

- Débits extraits : conformes à l'arrêté de mars 1982
- Débits insufflés : conformes au DTU 68.3.
- Niveau sonore : < 35 dB(A) conforme à la NRA (Nouvelle Réglementation Acoustique)

Conception et Fabrication FRANÇAISES

| Désignation | Réf. | Gencod |
|---|---|---|
| **Caisson TWIN'AIR DF 70 comprenant :** 1 Caisson motorisé avec échangeur, 1 Caisson de répartition d'insufflation, 1 commutateur PV/GV/By-Pass, et 1 boîtier sans fil (pile fournie) de gestion du remplacement des filtres. | 911970 | 3127609119708 |
| **Kit TWIN'AIR DF 70 comprenant :** 1 Caisson motorisé avec échangeur, 1 Caisson de répartition d'insufflation, 1 commutateur PV/GV/By-Pass, 1 bouche d'extraction cuisine Ø125 (réf.: 400645), + 6 bouches extraction/insufflation Ø80 (réf.: 400640) et 1 boîtier sans fil (pile fournie) de gestion du remplacement des filtres. | 911971 | 3127609119715 |
| Lot de 2 filtres G4 /M5 de rechange pour VMC Double Flux TWIN'AIR DF 70 | 913113 | 3127609131137 |